KATASTRY	Rotava					
PARCELNÍ ČÍSLA	1611/348					
DRUH POVRCHU	Asfaltová komunikace					
VZDÁLENOSTI ŠACHET	7.00	21.00	18.00	16.50	16.50	
OZNAČENÍ ŠACHET	SŠ1		RŠ1	RŠ2	RŠ3	RŠ4

SMĚROVÉ POMĚRY

MĚŘÍTKA 1:200/100

LEGENDA TYPŮ ČAR
PŮVODNÍ TERÉN
UPRAVENÝ TERÉN

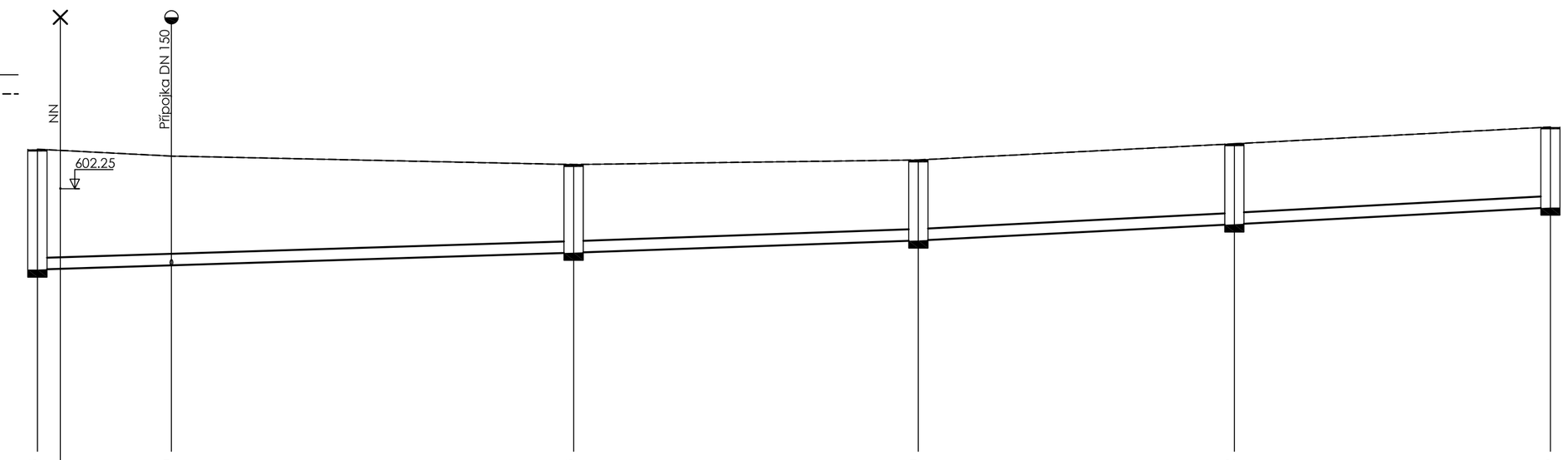

KÓTA UPRAVENÉHO TERÉNU	603.28	603.10	602.88	603.00	603.42	603.86	
HLOUBKA VÝKOPU	3.14	2.85	2.30	2.10	2.10	2.10	
KÓTA VÝKOPU	600.14	600.25	600.58	600.90	601.32	601.76	
HLOUBKA DNA POTRUBÍ	3.14	2.85	2.30	2.10	2.10	2.10	
KÓTA DNA POTRUBÍ	600.14	600.25	600.58	600.90	601.32	601.76	
KÓTA PŮVODNÍHO TERÉNU	603.28	603.10	602.88	603.00	603.42	603.86	
SROVNÁVACÍ ROVINA	588						
STANIČENÍ [km/m]	0.0	1.20	7.00	28.00	46.00	62.50	79.00

PROFIL[mm]-MATERIÁL-DÉLKA[m]	DN300-Ultra RIB-79.00			
SKLON[promile]-DÉLKA[m]	15.7-28.00	17.8-18.00	25.5-16.50	26.7-16.50
ULOŽENÍ	Pískové lože			

SCHÉMA ULOŽENÍ POTRUBÍ M 1:25

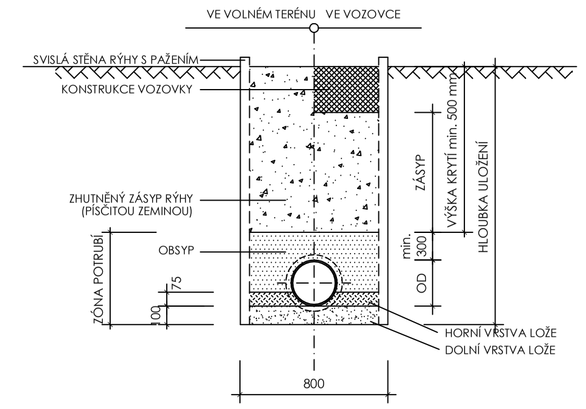

Pozn.: • před prováděním stavebních prací je třeba všechny v dokumentaci uvedené rozměry překontrolovat
• před zahájením výkopových prací je nutno řádně vytýčit všechny známé inženýrské sítě, jejich zákres ve výkresu je pouze orientační podle podkladů jednotlivých správců sítí

Ing. Milan KALÁB - Projektová a inženýrská kancelář, Mičurínova 1148, 356 01 Sokolov
IČ: 124 05 744 DIČ: CZ5504120677 Číslo autorizace: 0300295 Tel.: 777 550 412 e-mail: milankalab@quick.cz

Projektant	Michaela Denglerová	Paré číslo:
Zodpovědný projektant	Ing. Milan Kaláb	
Stavebník: **Město Rotava** Sídliště 721, 357 01 Rotava		
Stavba: **Inženýrské sítě, přípojky a sjezdy pro 5 RD,** lokalita U Školy, ul. Nová Plzeň	Datum:	10/2018
Objekt: **SO-01 KANALIZACE**	Účel:	DPS
Předmět: **PODÉLNÝ PROFIL**	Měřítko: 1 : 200/100	Příloha číslo: **01-03**

Výkres je duševním majetkem Ing. Milana Kalába, nesmí být použit a kopírován třetí osobou, ji předán či jinak s ním nakládáno bez písemného povolení autora.

Ing. Milan Kaláb - Projektová a inženýrská kancelář, Mičurínova 1148, 356 01 Sokolov
/ Uloženo: 05.11.2018 7:00:59 / Uživatel: Milan Kaláb / Tisk: 05.11.2018 13:13:25 /
/ Filename: C:\Users\Milan\Desktop\Práce\Rotava PD 5 RD U Školy\Provádící projekt\SO 01 Kanalizace\Podélný profil.dwg /